DPM-1156

15.6", 电阻式/电容式触摸屏工业显示器

特点

- 15.6" LED背光液晶显示屏，电阻，电容触摸屏
- 结构紧凑, 前面板IP65防尘防水
- 全金属结构设计，坚固耐用
- 支持面板安装方式

技术参数

显示

尺寸	15.6-inch
分辨率	1920 x 1080
亮度	450 cd/m
可视角度	85/85/80/80
背光	WLED背光
背光寿命	50000 小时
颜色	16.7M
响应时间	30 (Typ.)(Tr/Td) ms
对比度	1000:1

触摸屏

类型	投射式电容触摸屏/全平面电阻触摸屏
控制方式	USB
表面硬度	≥6H / 3H
透光率	87% /80%

I/O接口

USB	1 x USB2.0
显示	1 x VGA
	1 x DVI
	1 x HDMI/DP
其他	1 x DC-IN (2-Pin Phoenix)

电源规格

电源输入	DC 12~24V
电源适配器	AC-DC, 12V@5A, 60W
功耗	16W(Typ)

环境规格

工作温度	-10~50℃
存储温度	-20~60℃
相对湿度	10%-90%,@ 40℃ 无冷凝
振动防护	5~500Hz, 0.026 G /Hz, 2.16 Grms, X, Y, Z, 1 hour peraxis
认证	CE, FCC

物理规格

材质	铝合金面板，全金属结构
安装方式	Panel-mount
尺寸 (W x L x H)	399.4 x 249.4 x 46 mm
重量	3.45Kg

装箱清单

1 x DPM-1156
1 x AC-DC 电源适配器
1 x USB控制线,1 x VGA数据线,1 x 固定线扣
1 x 合格证
1 x 保修卡
8 x 面板安装卡扣

尺寸图

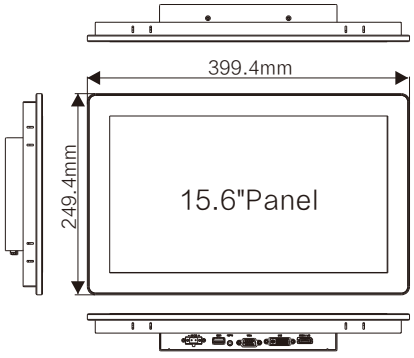

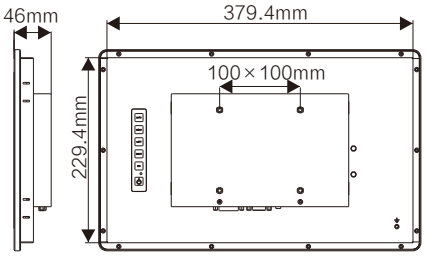

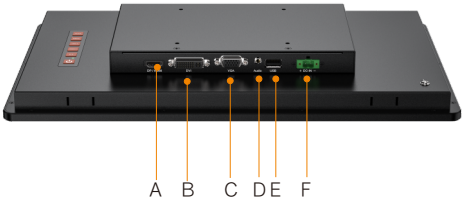

A: DP/HDMI
B: DVI
C: VGA
D: Audio
E: USB
F: DC-IN