VT-858K

12.1寸, 电阻式/电容式触摸屏, J1900平台, Windows 7/10, WiFi / Bluetooth / 4G / 5G / GPS, 集成数字键和功能键, 车载电脑

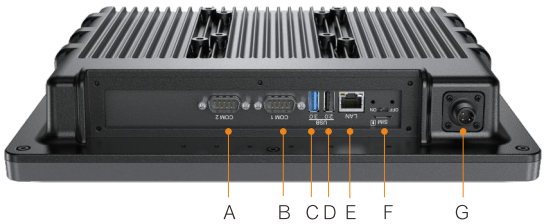

A: COM2
B: COM1
C: USB3.0
D: USB2.0
E: LAN
F: SIM
G: DC Power Inlet

TNC Type Antenna
Orange-cap Antenna

产品介绍

VT-858K是达文推出的全新坚固耐用型车载电脑, 前面板集成数字键和功能键, 搭载Intel Baytrial平台高效能低功耗处理器, 预装Windows Embedded Standard或Professional操作系统，可在移动环境中全面发挥Microsoft Windows数据处理能力，优化了应用和网络管理能力，同时保持多任务应用的灵活性。

VT-858K采用12.1英寸高温制程工业电阻式或多点触控电容式触摸显示屏，可内置802.11a/b/g/n/ac, Bluetooth V4.0, 全网通公网LTE或专网LTE, GPS/GNSS/Beidou, CAN2.0B等模块,8~36V宽压直流输入带Power ignition延时开关机功能的电源管理，使它适应仓储叉车, 物流车队, 码头集卡等多种车队管理的运用场景,MIL-STD-810G抗振动冲击和IP65防尘防水标准, 在最严苛的环境下依然能够操作自如。

特点

- 12.1寸工规背光液晶面板, 带电阻式/电容式触摸屏
- 前面板集成0-9数字键, F1-F6功能键以及亮度/音量调节按键
- 强固型铝合金外壳, 无风扇设计
- IP65防尘防水等级
- 抗振动和冲击符合美军规MIL-STD 810G标准
- 8-36V 宽压直流电源输入, 带Ignition智能开关机功能
- 预留VESA 75和100标准安装孔位
- 多种扩展功能支持WiFi, Bluetooth, 公网/专网LTE, GPS, CAN2.0B

行业应用

- 集装箱码头和堆场
- 制造业场内物流
- 仓储管理系统
- 重型车辆
- 车辆无线调度管理

尺寸图

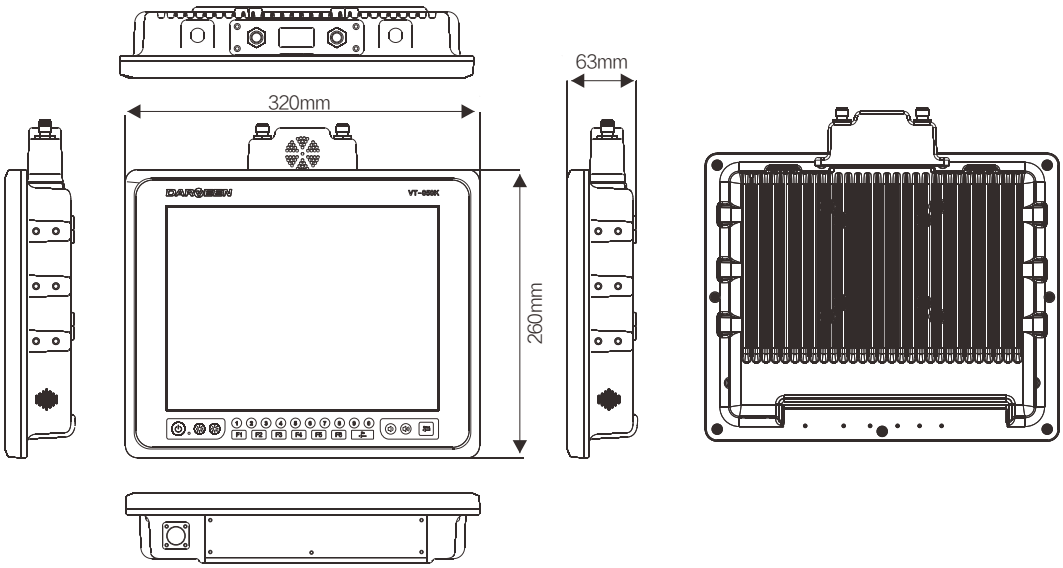

技术参数

系统

处理器	Intel Quad-Core Celeron J1900 (2.0GHz)
内存	4GB SO-DIMM DDR3L-1333/1600 (最大支持8GB)
存储器	128GB mSATA SSD (最大支持256GB)
操作系统	Windows 10 IoT Enterprise LTSC Windows 7 Professional Windows Embedded Standard 7

显示

尺寸	12.1-inch
分辨率	1024 x 768
亮度	500 nits
背光方式	LED

触摸屏

类型	VT-858K(5线电阻式) VT-858KC(多点触控电容式)

按键&键盘

按键	电源开关 亮度/音量调节 0-9数字键 F1-F6功能键 Enter, Backspace键 电源指示灯

无线通讯

WLAN	标准WiFi: 802.11a/b/g/n/ac (选配) 漫游WiFi: 802.11a/b/g/n (SUMMIT, 选配)
WWAN	公网4G LTE (选配) 专网4G (1.4G或1.8G频段, 选配) 全网通5G (向下兼容4G, 选配)
Bluetooth	Bluetooth 4.0 (选配)
GPS	Ublox M8芯片, 支持GPS/GLONASS/Galileo/Beidou (选配)

I/O接口

串口	1 x RS-232/422/485 (COM1, 全功能, Pin9可通过跳帽选择RI, 5V或12V) 1 x RS-232 (COM2, 全功能, Pin9可通过跳帽选择RI, 5V)
USB	1 x USB2.0 1 x USB3.0
LAN	1 x 千兆网口 (Rj45)
DI/DO	4DI/2DO (选配, 提供+3.3V电压供电, 取代COM2接口)
CAN Bus	2 x CAN2.0B (选配, 兼容CAN2.0A, 支持J1939协议和符合ISO 11898-1/2/3标准, 将取代COM2接口)
其他	1 x Micro-SIM卡插槽 (推抽式) 1 x 电源接口(航插) 2/3/4 x TNC 接口,用于外置天线 (WiFi,Bluetooth,WWAN,GPS) 1 x UPS电池开关

音频

喇叭	2 x Speaker (8ohm, 2w)

电源规格

电源输入	8~36V DC
功耗(典型)	15W typ.
Ignition On/Off	延时开机, 默认10秒; 延时关机, 默认10秒; (延时关机时间可通过BIOS进行调整);
UPS Battery	3350mAh/7.2V (选配)

环境规格

工作温度	-20~60℃
相对湿度	5%-95%(无冷凝)
IP防护等级	IP65 (I/O接口需要封闭)
抗振动和冲击	抗冲击: MIL-STD-810G Method 516.6 Procedure I 抗振动: MIL-STD-810G Method 514.6 Procedure I
认证	CE, FCC

物理规格

外壳	铝合金
尺寸(长x宽x厚)	320 x 260 x 63 mm
重量	3.8 Kg