FMT-510A

7寸, 多点触控电容屏, 紫光展锐八核处理器, Android 10, WiFi, Bluetooth, 4G, GPS, 车队管理车载终端

A: LAN
B: USB
C: USB
D: SIM
E: DC 8~36V

产品介绍

FMT-510A是一款搭载7英寸多点触控电容屏, 基于国产紫光展锐八核处理器和Android 10操作系统, 专为车队管理行业而设计的工业等级车载终端, 内置WiFi, Bluetooth, 全网通4G通讯和GPS定位功能，能真正做到车辆的实时调度和全方位的监控管理。

特点

- 7寸(1024x600) 工规液晶屏, 带多点触控电容屏
- 紫光展锐八核处理器, 主频达到1.6GHz
- 全金属机身, 紧凑超薄无风扇设计
- 8-36V宽电压直流输入
- 标配内置双频WiFi, Bluetooth, 全网通4G, GPS

行业应用

- 集装箱码头和堆场
- 制造业场内物流
- 仓储管理系统
- 车辆无线调度管理

尺寸图

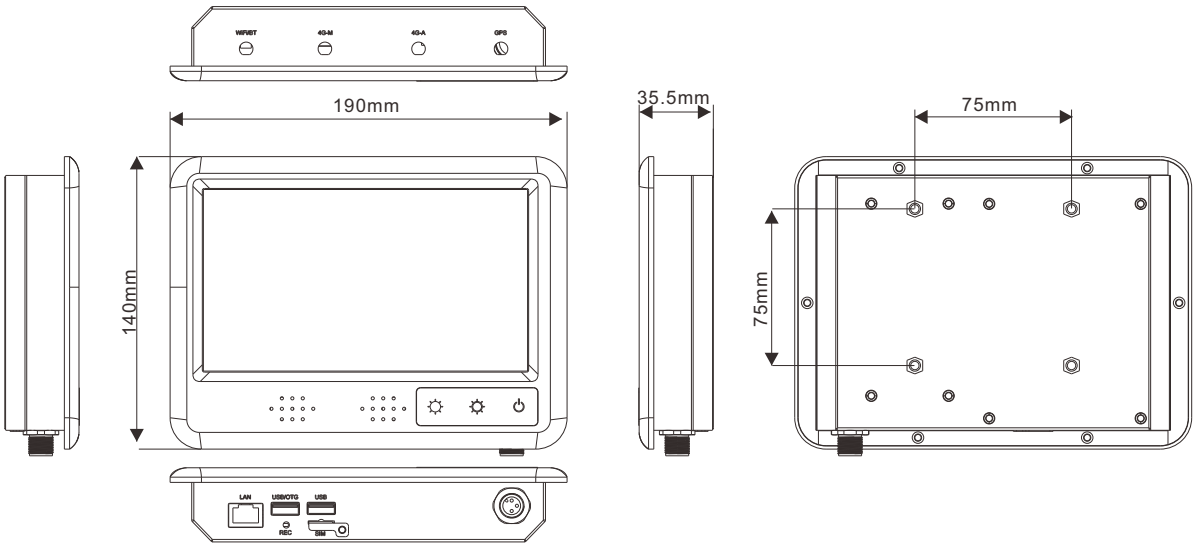

技术参数

系统	
处理器	Unisoc 8-core Cortex-A55, up to 1.6GHz
内存	2GB LPDDR4
闪存	32GB EMMC
操作系统	Android 10
屏幕	
尺寸	7-Inch
分辨率	1024 x 600
亮度	300 cd/
触摸屏	电容式触摸屏
按键/指示灯	
按键/指示灯	电源开关 (长按开关机) 亮度调节按键 电源指示灯
无线通讯	
WLAN	802.11 a/b/g/n/ac (2.4G/5G双频)
WWAN	全网通4G LTE
GPS	GPS/BeiDou
蓝牙	Bluetooth V5.0

I/O接口	
USB	1 x USB 1 x USB / OTG
以太网口	1 x LAN
SIM	1 x Nano-SIM Slot
音频	
扬声器	2 x 8Ω/2W
电源规格	
电源输入	8~36VDC
功耗	10W typ.
环境规格	
工作温度	-20~60℃
IP防护等级	IP64
安装标准	VESA 75
测试标准	MIL-STD 810G
认证	CE FCC
物理规格	
材质	Aluminum+SGCC
尺寸	190 x 140 x 35.3 mm
重量	650g