DPM-1156G

15.6", 电容式触摸屏，全平面超薄高亮触摸显示器

特点

- 15.6" 液晶显示屏，电容式触摸
- 结构紧凑, 前面板IP65防尘防水
- 全金属结构设计，坚固耐用
- 支持面板及VESA安装
- 亮度1000流明显示屏，
- 触摸屏表面AG AF 处理

技术参数

显示

尺寸	15.6-inch
分辨率	1920*1080
可视角度	85/85/85/58
颜色	16.7M
亮度	1000 cd/m
对比度	800:1
响应时间	3/0 (Typ.)(Tr/Td) ms
背光	LED背光
背光寿命	50000 小时

触摸屏

类型	投射式多点触控电容触摸屏
控制接口类型	USB
表面硬度	≥7H
表面处理	AG AF
透光率	80%

I/O接口

USB	1 x USB2.0
显示	1 x VGA
	1 x DVI
	1 x HDMI/DP
其他	1 x DC-IN (2-Pin Phoenix)

电源规格

电源输入	DC 12~24V
电源适配器	AC-DC, 12V@5A, 60W
功耗	19W(Typ.)

环境规格

工作温度	-10~50℃
存储温度	-20~60℃
相对湿度	10%-90%,@ 40° C 无冷凝
振动防护	5~500Hz, 0.026 G /Hz, 2.16 Grms, X, Y, Z, 1 hour per axis
认证	CE, FCC

物理规格

材质	铝合金面板，全金属结构
安装方式	Panel-mount, VESA-mount
尺寸 (W x L x H)	399.4x 249.4 x 46 mm
重量	3.0Kg

装箱清单

1 x DPM-1156G
1 x AC-DC 电源适配器
1 x USB控制线
1 x VGA数据线
1 x 固定线扣
1 x 合格证
1 x 保修卡
8 x 面板安装卡扣

尺寸图

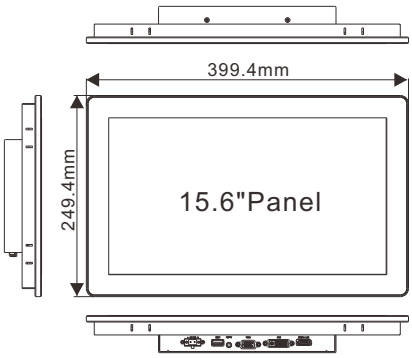

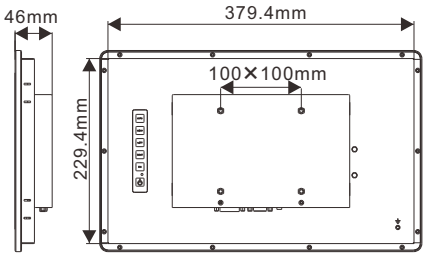

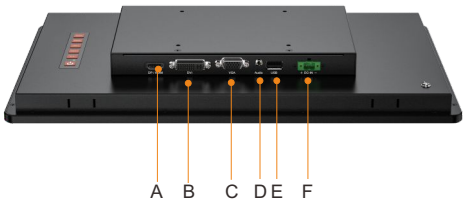

A: DP/HDMI
B: DVI
C: VGA
D: Audio
E: USB
F: DC-IN