SPC-3191C

19", 多点触控电容屏, Intel Celeron J1900处理器, 不锈钢工业平板电脑

特点

- 19" LED背光液晶显示屏，电容式多点触摸屏
- 无风扇设计，整机符合IP65防护等级
- Intel Celeron J1900 2.0GHz 处理器
- 2 COM, 4 USB, 2 GbE
- 支持VESA安装

技术参数

系统

处理器	Intel Quad-Core Celeron J1900 (2.0GHz)
内存	1 x SO-DIMM DDR3L-1333/1600 (最大支持8GB)
存储器	1 x Full-size Mini-PCIe for mSATA SSD
操作系统	Windows 7/10,Linux

显示

尺寸	19-inch
分辨率	1440 x 900
亮度	250 cd/m²
对比度	1000:1
背光寿命	30000 小时

触摸屏

类型	投射式多点触控电容屏
表面硬度	≥7H

I/O接口

串口	1 x RS-232, 1 x RS-232/485
USB	4 x USB2.0
以太网口	2 x GbE LAN
电源	1 x DC-IN
其他	1 x ATX开关 2 x Speakers

扩展

Mini-PCIe	1 x Full-size Mini-PCIe for mSATA 1 x Full-size Mini-PCIe

电源规格

电源输入	DC 12V
功耗	28W (Typ.)

环境规格

工作温度	-10~50℃
存储温度	-20~60℃
相对湿度	5%-90%,@ 40℃ 无冷凝
IP防护等级	IP65
认证	CE, FCC

物理规格

材质	SUS 304
安装方式	VESA-mount
尺寸 (W x L xH)	501.1 x 349 x 52.4 mm
重量	8.3Kg

装箱清单

1 x SPC-3191C
适配器及电源线
接口转换线
1 x 合格证
1 x 保修卡

尺寸图

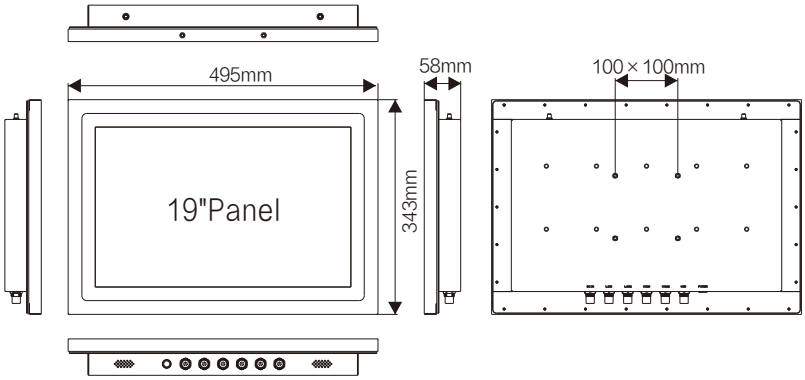

A: DC-IN
B: LAN1
C: LAN2
D: COM1
E: COM2/3
F: USB
G: POWER