DIC-317-H610

DARVEEN

壁挂式工控机 支持 Intel® 12/13/14代Core i3/i5/i7/i9 CPU

产品介绍

DIC-317-H610是一款高性能的壁挂式工控机，可搭载Intel 12/13/14代Core i3/i5/i7/i9 处理器，性能强劲，可轻松应对各种应用软件。自带丰富外设接口，有2× LAN, 4× USB 3.0, 7× USB 2.0, 6× COM等接口，同时支持1× PCIe x16, 3× PCIe x4, 3× PCI等扩展卡槽拓展。前置双风扇散热设计，可保障机器24小时不间断运作，在工业应用领域备受用户青睐。

特点

- 采用 Intel® H610 芯片组
- 可支持 Intel® 12/13/14代 Core i3/i5/i7/i9 CPU
- 2×LAN, 4× USB 3.0, 7× USB 2.0, 6× COM
- 1× VGA, 1× HDMI, 1× DVI
- 1× PCIe x16, 3× PCIe x4, 3× PCI
- 前置2 x 12025双风扇散热设计

图像展示

技术参数

产品规格	
CPU	Intel® 12/13/14代 CoreTM i3/i5/i7/i9 CPU LGA1700
CPU TDP	65W MAX
Chipset	Intel® Alder Lake PCH-S, H610, TDP 6W
内存	DDR4-3200MHz, 支持2×Non-ECC U-DIMM 内存插槽, 最大可扩展32GB
存储	2 x 3.5英寸磁盘位、2 x 2.5英寸硬盘位 1× M.2 Key-M Slot (SATA SSD 2280)
TPM	SLB 9670VQ2.0,TPM2.0(默认没有),支持 Intel PTT
BIOS	AMI UEFI BIOS (支持看门狗定时器)
I/O 接口	
USB	4× USB3.0(后置)/2x USB2.0 (后置) 2× USB2.0 (前置), 1× USB2.0 (vertical TYEP-A, 内置), 2× USB2.0 (内置)
串口	1× RS232 (后置IO) 3× RS232 (内置), 2× RS232/RS485(内置)
网口	1× Intel I219-V GBE/1× Intel I225-V 2.5G
显示接口	1× DVI-D (DVI-I)/1× HDMI/1× VGA
SMBUS	1× SMBUS
SATAIII	3× SATA3.0 7P
GPIO	8× GPIO(内置)
PS/2	1× PS/2 连接器 (键盘 & 鼠标)
扩展槽	
PCI/PCIe	1× PCIe x16 (GEN4) 3× PCIe x4 (GEN3) 3× PCI
音频	
Audio	Realtek Audio HDA Codec, 1× 前置音频头 (Line-Out + MIC) 1× SPDIF 输出头 1× Line-out + Line-in + MIC 3.5mm 插孔
电源规格	
按键	Yes
远程开关	远程开关/灯
电源输入	标准ATX电源
电源工作类型	AT/ATX
操作系统	
Windows	Windows 10 /11
Linux	Ubuntu
产品规格	
外观尺寸 (W x D x H)	330x325x180mm
重量	8KG
安装方式	壁挂式
环境规格	
工作温度	0~50°C
储存温度	-20~60°C
相对湿度	10%~95% @ 40°C , 无冷凝
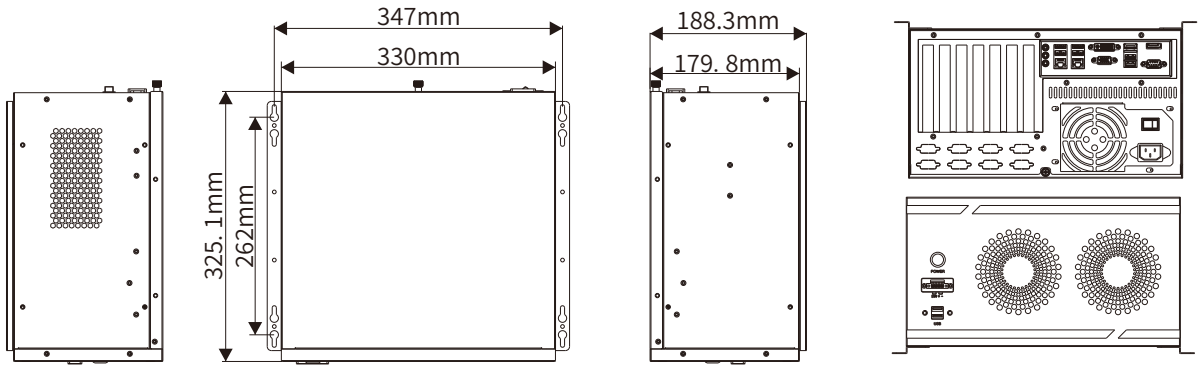
尺寸图