APC-8156

DARVEEN

15.6寸 RK3588/RK3568 安卓工业平板电脑

产品介绍

达文 APC-8156是一款基于ARM架构的安卓工业平板电脑，采用坚固铝制外壳和无风扇散热设计，搭载RK3588/RK3568高性能处理器，性能强劲，可提供高速的数据计算和图形处理能力。配备丰富的I/O接口选项，可实现多功能连接。内置wifi6.0/wifi5.0、蓝牙、4G/5G通讯功能，非常适合工业控制、自动化设备、自动终端等领域使用。

特点

- 搭载15.6寸LED液晶显示屏,支持多点电容式触摸
- 采用坚固铝合金外壳和无风扇散热设计
- 配备丰富I/O接口，可实现多功能连接
- 可内置Wi-Fi 6/ Wi-Fi 5, 4G/5G 扩展功能
- 兼容 Android 和 Ubuntu操作系统
- 支持面板式安装，自带VESA 100安装孔

工作温度　无风扇　IP65　触屏

图像展示

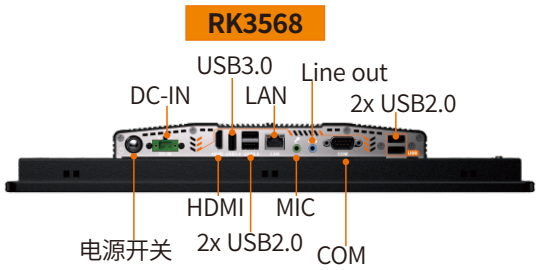

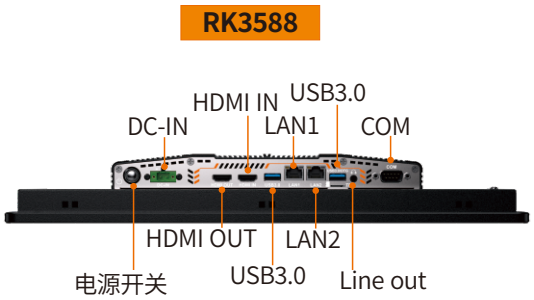

DARVEEN

技术参数

显示屏		
屏幕尺寸	15.6寸	
触摸方式	多点电容式触摸	
透光率	87%	
控制接口	USB	
表面硬度	≥7H	
分辨率	1920 x 1080	
亮度	300 nits	
对比度	1000: 1	
视觉角度	85 (左), 85 (右), 85 (上), 85 (下)	
LED背光寿命	30,000 hrs	
颜色	16.7M	
系统		
CPU	Rockchip RK3568 Quad-core Cortex-A55 up to 2.0GHz	RK3588 quad core Cortex-A76, 2.4GHz and quad core Cortex-A55, 1.7GHz processors, NPU 6 TOPS
Chipset	ARM Mali-G52 GPU	ARM Mali-G610 MP4
内存	DDR4 4G (板载)	DDR4 4G (板载)
存储	EMMC 32G (板载)	EMMC 32G (板载)
I/O 接口		
USB	1x USB 3.0（支持 OTG） 4x USB 2.0	2x USB 3.0 (其中一个支持OTG) 2x USB 2.0 (选配)
串口	1x COM (COM1 支持 RS-232,)	1x COM (COM1 支持 RS-232,)
网口	1x GbE LAN	2x GbE LAN
显示接口	1x HDMI (输出)	1x HDMI (输出) ,1x HDMI（输入）
TF 卡槽	/	1x TF 卡槽
天线孔	2x SMA 天线孔	
无线通讯		
Wi-Fi	板载 Wi-Fi 5	onboard Wi-Fi 6
Cellular	4G/5G (选配)	
Bluetooth	V4.1	V5.3
音频		
Audio	Mic in, line out	
Speaker	2x speaker	
电源规格		
按键	Yes	
电源输入	12V	
功耗	17W	
电源适配器	AC-DC, 12V@5A, 60W	
操作系统		
Linux	Ubuntu	
Android	Android 11	Android 13
产品规格		
外观尺寸 (W x D x H)	399.4 x 249.4 x 53.1 mm	
重量	4.3 kg	
安装方式	面板式,壁挂式 VESA 100	
材质	铝合金面板+全金属底盘	
环境规格		
工作温度	-10 to 50°C	
储存温度	-20 to 60°C	
相对湿度	10% to 95% , 无冷凝	
抗振动	5 to 500Hz, 0.026 G^2/Hz, 2.16 Grms, X, Y, Z, 1 hour per axis	
IP Rating	符合 IP65 标准的前面板	

认证	
EMC	CE, FCC
装箱清单	
装箱清单	1x APC-8156 10x 面板安装卡扣 1x 保修卡

APC-8156 (RK3568) 尺寸图

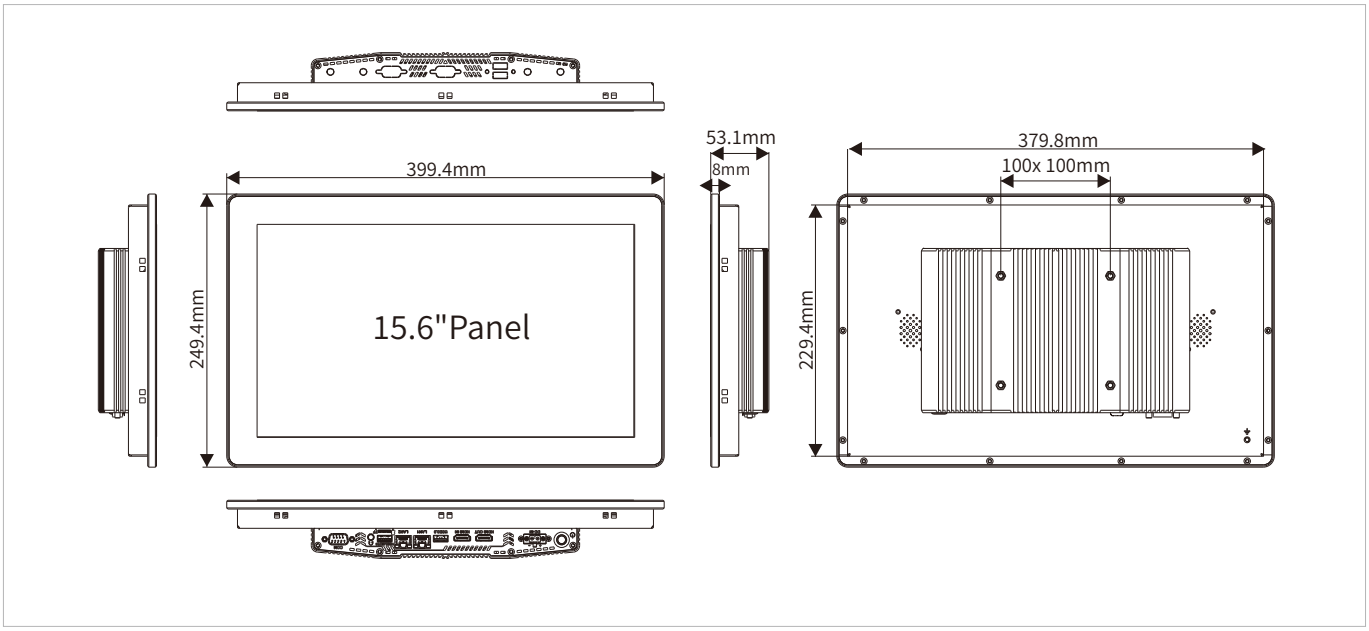
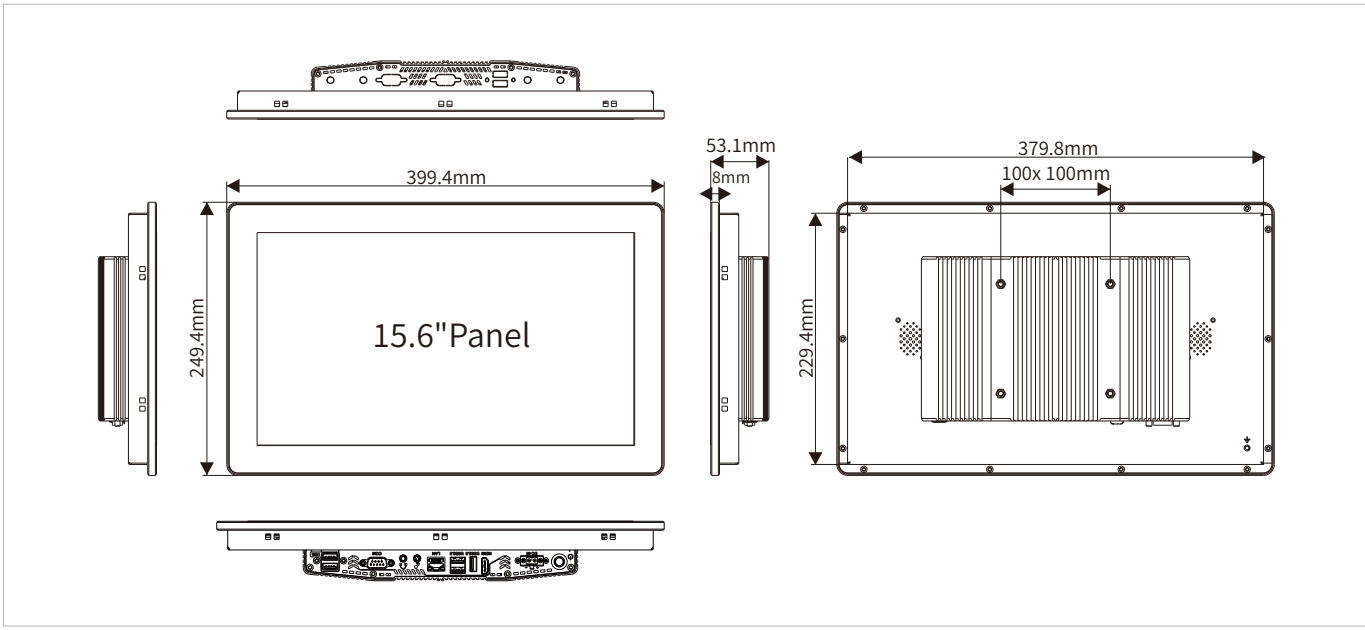
APC-8156 (RK3588) 尺寸图