RTC-I101

10寸 Windows10/11 三防平板电脑

产品介绍

达文RTC-I101 10寸三防平板电脑是一款兼容win10或win11操作系统加固型手持平板电脑，满足IP67防尘、防水、1.22m高度防跌落等特性，非常适合恶劣的环境下使用。RTC-I101采用10寸高亮度电容式触摸屏，支持多点触摸，亮度高达700流明，满足阳光下可视。自带丰富外设接口，有USB3.0、Type-C、Rj45千兆网口、HDMI、航空接口、RS232等接口。内置4G 全网、WiFi、蓝牙、GPS定位等通讯功能，可选配1D/2D 条码扫描、NFC、RFID 、身份证（二代）、指纹识别等数据采集功能。广泛应用于智能制造、仓储物流、电力检测、警用执法、码头车载等行业。

特点

- 搭载Intel Celeron N5100 四核高性能处理器，主频高达2.8GHz
- 采用10寸 高亮度触摸屏，支持多点触摸，满足阳光下可视
- 可选 1D/2D 条码扫描、NFC/RFID 、身份证、指纹 等数据采集模组
- 支持 4G LTE, WiFi, BT, GPS/北斗/Glonass定位等数据通讯
- RS232、Rj45 以太网、USB、HDMI 、航空接口I/O接口扩展
- 搭载7.6V 5000mAh可拆卸大容量电池
- IP67 防尘防水、1.22m 跌落



Windows 10/11　IP67　2D 条形码扫描　指纹识别　5000mAh　RFID

图像展示



技术参数

显示屏	
屏幕尺寸	10 寸
触摸方式	电容式多点触摸，G+G, 大猩猩玻璃，硬度7H
分辨率	800 x 1280（可选1200x1920）
亮度	700 nits (800x1200)；500 nits (1200x1920)
对比度	1200: 1
视觉角度	85 (左), 85 (右), 85 (上), 85 (下)
色彩	16.7M
系统	
CPU	Intel® Celeron® N5100 (Jasper Lake), 4 MB Intel® Smart Cache, up to 2.8 GHz
内存	8GB LPDDR4
存储	128GB SSD
Graphics	Intel® UHD Graphics Gen 11 LP
摄像头	前置: 5MP定焦摄像头 后置: 8MP自动对焦摄像头
传感器	重力加速度
按键& 键盘	
按键	1x 电源键, 1x 音量+, 1x 音量 -, 2x 条码扫描键
I/O 接口	
USB	1x USB 3.0 Type A 1x USB 2.0 Type C（支持充电）
网口	1x RJ45 10/100/1000M
显示接口	1x Mini HDMI
音频	1x 3.5mm audio combo jack
SIM 卡槽	1x Micro SIM 卡槽
TF 卡槽	1x TF 卡槽, 最大支持2T扩展
航空接口	2x 航空接口（可选USB、RS232、DC电源输入，支持三选二）
Docking Connector	1x 12-Pin
无线通讯	
Wi-Fi	Wi-Fi 802.11 (a/b/g/n/ac), dual band (2.4G + 5.0G)
Cellular	WCDMA/HSPA+ : B1/B5/B8 FDD LTE: B1/B3/B5/B7/B8/B20/B28 TDD LTE: B34/B38/B39/B40/B41
Bluetooth	Bluetooth V4.2
GNSS	GPS, 格洛纳斯, 北斗
数据采集模块（选配）	
NFC	13.56MHz, 支持ISO/IEC 14443A/14443B/15693/18092/mifare协议
RFID	UHF RFID, 支持PR9200
二维扫码	1D, 2D 条码扫码
指纹识别	支持公安部/FBI/ISO/GA 认证
音频	
喇叭	8Ω/1W, 双喇叭
麦克风	内置麦克风
电源规格	
电源适配器	输入: AC 100-240V, 50-60Hz,输出: DC PD65W
电池	可拆卸聚合物锂离子电池，7.6V 5000mAh
续航时间	6小时
操作系统	
Windows	Windows 10, Windows 11

RTC-I101

DARVEEN

产品规格	
外观尺寸(长 x 宽x厚)	280 x 188 x 23mm
重量	1200g
环境规格	
工作温度	-10 °C to 50 °C
储存温度	-20 °C to 60 °C
相对湿度	95% @ 40°C , 无冷凝
抗冲击	MIL-STD-810H: 2022 Method 514.8 Procedure I
抗振动	MIL-STD-810H: 2022 Method 516.8 Procedure IV, 4ft
IP防护	IP67
认证	
EMC	CE, FCC
装箱清单	
装箱清单	1x RTC-I101, 1x Battery, 1x Hand strap, 1x Power adapter

尺寸图

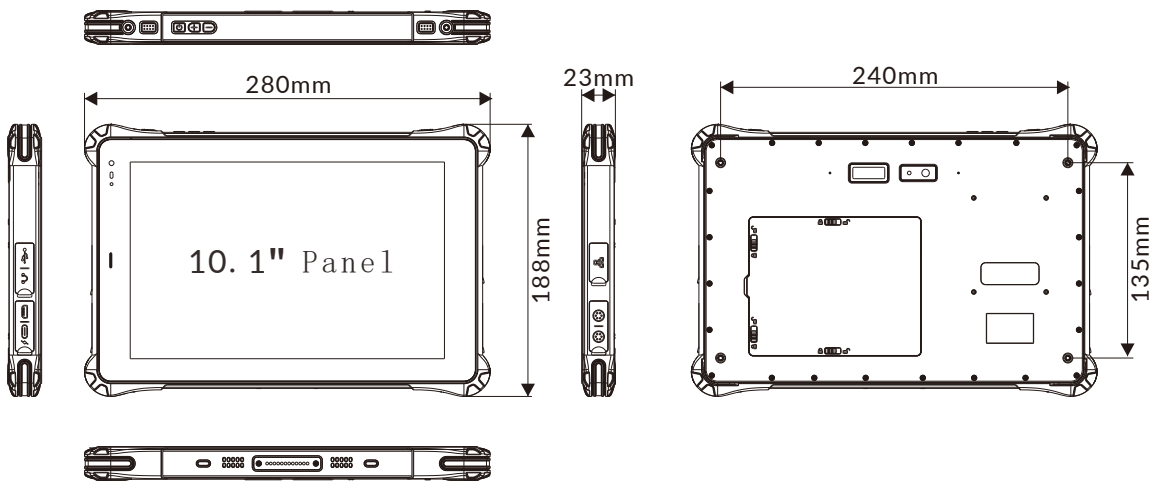

可选配件

名称	描述
SS18	Shoulder strap
HS8	Hand strap

订购信息

名称	描述
RTC-I101-B1000C	800 x 1280@700nit, N5100, 4GB + 64GB, Wi-Fi, Bluetooth, 4G (CN), GPS, 7.6V@5000mAh Battery
RTC-I101-B1000E	800 x 1280@700nit, N5100, 4GB + 64GB, Wi-Fi, Bluetooth, 4G (EU), GPS, 7.6V@5000mAh Battery
RTC-I101-B1200C	800 x 1280@700nit, N5100, 4GB + 64GB, Wi-Fi, Bluetooth, 4G (CN), GPS, 7.6V@5000mAh Battery, 2D Barcode
RTC-I101-B2000C	800 x 1280@700nit, N5100, 8GB + 128GB, Wi-Fi, Bluetooth, 4G (CN), GPS, 7.6V@5000mAh Battery
RTC-I101-B2000E	800 x 1280@700nit, N5100, 8GB + 128GB, Wi-Fi, Bluetooth, 4G (EU), GPS, 7.6V@5000mAh Battery
RTC-I101-B2200C	800 x 1280@700nit, N5100, 8GB + 128GB, Wi-Fi, Bluetooth, 4G (CN), GPS, 7.6V@5000mAh Battery, 2D Barcode